Montageanleitung Winkelanschlag MGC-10

<u>Bitte beachten:</u> Vor erster Nutzung bitte die Winkligkeit der Schiene überprüfen und ggf. auf 90° ausrichten.

1

2

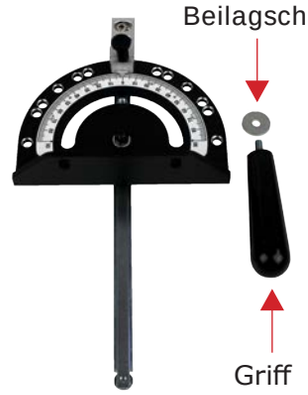

3

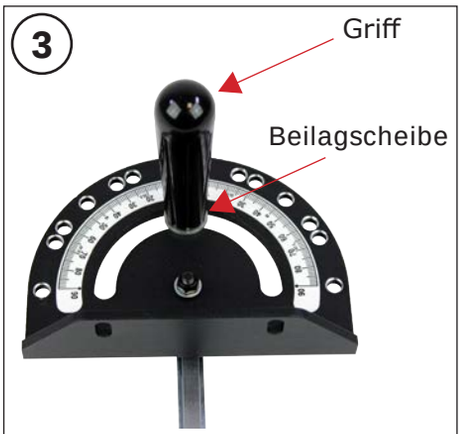

4

Maßband aufkleben

5

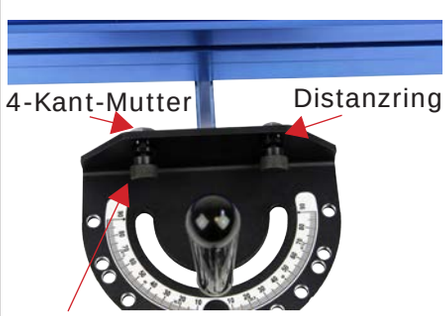

6

7

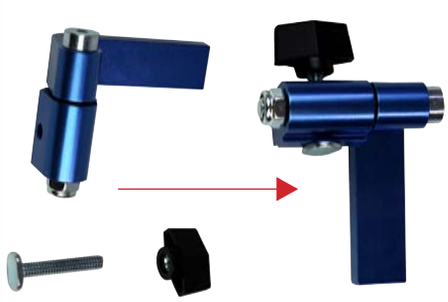

8
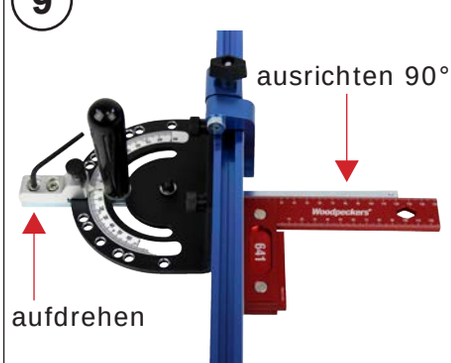
9