Anbauanleitung für den Montagesatz OFL1.0

1

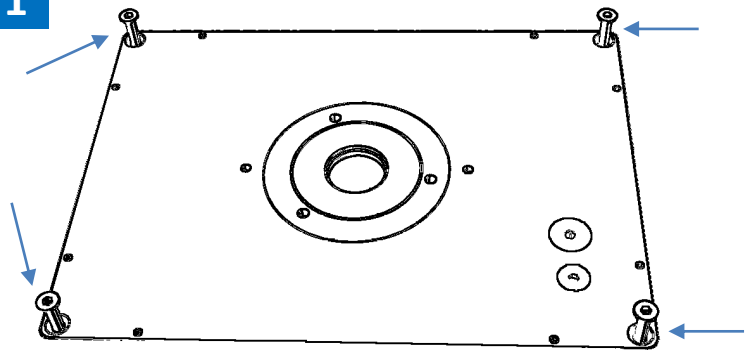

Setzen Sie den Fräslift bzw. die Befestigungsplatte in den Montageausschnitt und stecken Sie die Befestigungs-schrauben in die Anbaubohrungen.

2

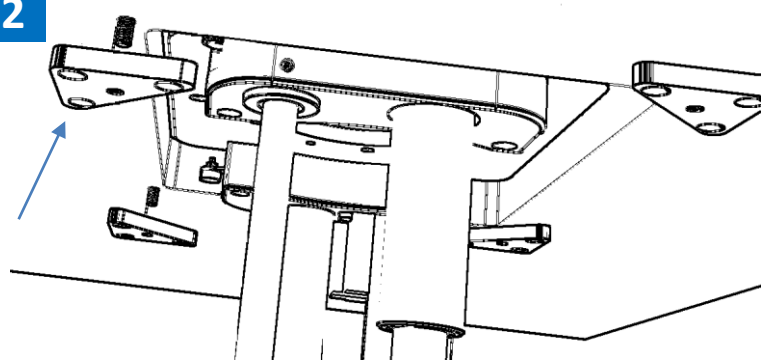

Drehen Sie nun die Montageplatten unterhalb des Tisches auf die Befestigungsschrauben auf, bis die Platten handfest an der Tischplatte anliegen.

3

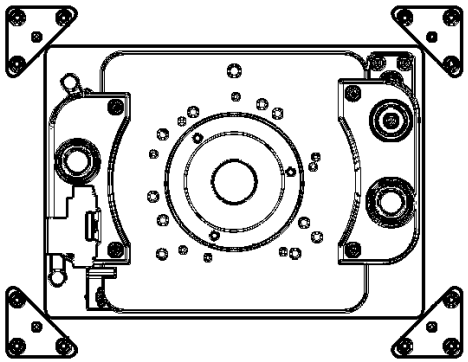

Richten Sie die Montageplatten so aus, dass die kurzen Seiten des Dreieckes parallel zum Montageausschnitt sind. Achten Sie darauf, dass der Fräslift bzw. die Befestigungsplatte mittig in der Montageöffnung liegt.

4

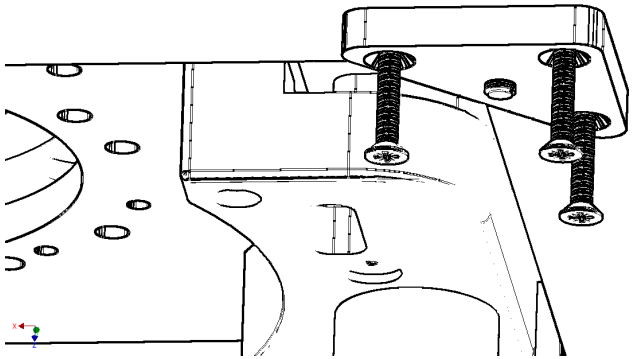

Befestigen Sie nun die Montageplatten mit den Holz-schrauben an der Unterseite des Tisches. Demontieren Sie den Fräslift bzw. die Einlegeplatte und kontrollieren hier-bei die einwandfreie Funktion der Befestigungsschrauben.